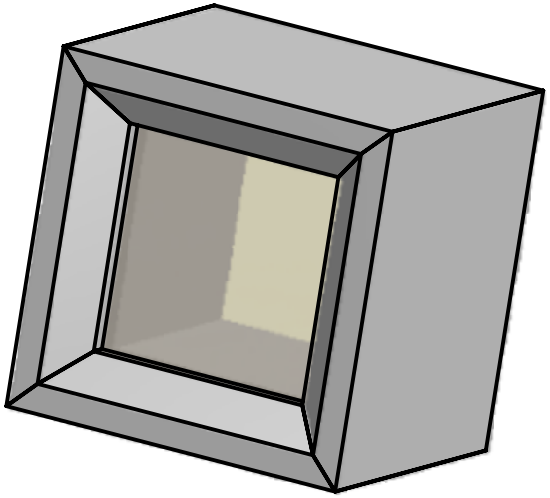

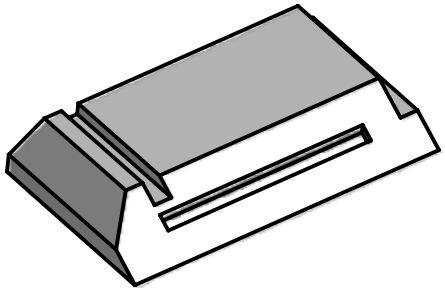

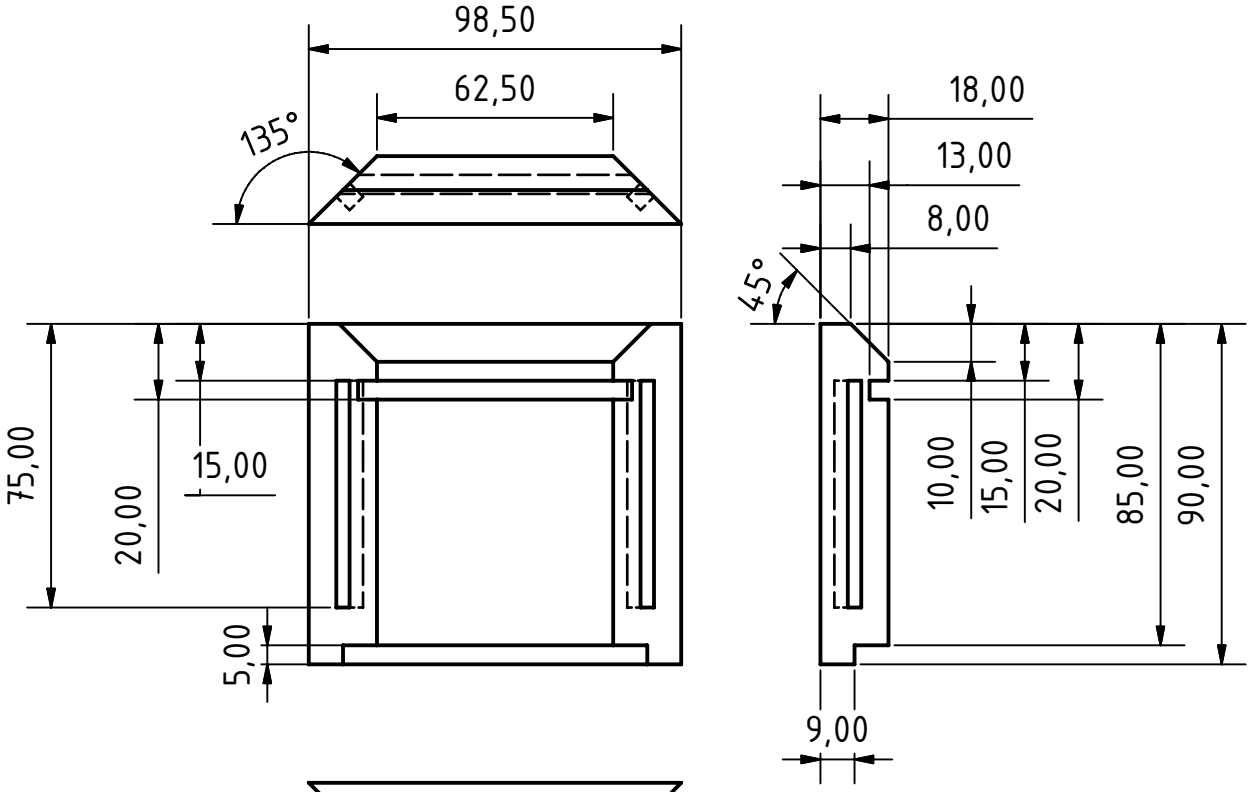

Nut mittig zur Flaeche. Tiefe 5mm
Für Flachduebel o.Ä

					Datum	Name
				Gezeichnet	03.11.2008	Administrator
				Kontrolliert		
				Norm		
Status	Änderungen	Datum	Name			

wuerfel

1

A4